1. GERÄTEBESCHREIBUNG

2. TECHNISCHE DATEN

3. BEDIENUNGSANLEITUNG

4. FÜLLANLEITUNG

5. WARTUNGSANLEITUNG

6. ERSATZTEILLISTE

Kohlendioxid (CO_2) ist ein „sauberes" Löschmittel, d.h. es löscht rückstandsfrei und bleibt chemisch neutral und ist nicht korrosiv. Außerdem ist es elektrisch nicht leitend. Es eignet sich deshalb hervorragend für die Bekämpfung von Bränden im gesamten Bereich der Elektrotechnik und Elektronik. Darüber hinaus ist CO_2 bei Flüssigkeitsbränden und Bränden von Stoffen, die sich bei höheren Temperaturen verflüssigen (Wachs, Bitumen) erfolgreich einsetzbar.

Bei entsprechender Gestaltung der Angriffseinrichtung (Schneerohr) ist das Löschen von brennenden, gasförmigen Stoffen, die unter Druck austreten, möglich.

Kohlendioxid wird im Allgemeinen bei Raumtemperatur unter Druck verflüssigt gespeichert und ist unbegrenzt haltbar. Als Vorratsbehälter dienen Druckgasstahlflaschen , die nach den gültigen Regeln der Druckbehälter-Verordnung hergestellt und zugelassen sind. Aus Sicherheitsgründen ist zu beachten, daß CO_2-Flaschen nicht direkter Sonneneinstrahlung ausgesetzt werden dürfen und daß die Umgebungstemperatur von +60 °C nicht überschritten wird.

Die Löschwirkung von Kohlendioxid beruht darauf, daß sich das unter hohem Druck aus der Düse des Schneerohres ausströmende CO_2 entspannt. Die sich dabei ausbildende CO_2- Schnee-Gasgemischwolke dringt in den Brandherd ein und verringert dort die Luftsauerstoffkonzentration (CO_2 ist 1½ mal schwerer als Luft) bzw. behindert die Sauerstoffzufuhr und löscht dadurch das Feuer.

ACHTUNG!

> *Kohlendioxid kann bei Anwendung in geschlossenen Räumen bei Personen zu gesundheitlichen Schäden führen, wenn bestimmte Konzentrationen (> 5 Vol. %) überschritten werden.*

Neben den gebräuchlichen MINIMAX-EN-CO_2-Handfeuerlöschern (2 bis 5 kg CO_2-Menge) gibt es die fahrbaren Geräte mit einer Löschmittelkapazität von 10 bis 240 kg CO_2.

Die kleinsten Geräte unter den fahrbaren Löschertypen im MINIMAX-CO_2-Programm sind die Geräte C 10, C 20 und C 30. Bei ihnen sind je eine Stahlflasche auf ein Fahrgestell gesetzt, zu einer beweglichen, handlichen und leistungsfähigen Löscheinheit zusammengefaßt.

Das Fahrgestell ist eine einfache, robuste Schweißkonstruktion aus Stahlrohr mit 2 Rädern, auf dem die CO_2-Stahlflasche senkrecht stehend befestigt ist.
Die CO_2-Stahlflaschen (amtlich geprüft und zugelassen) haben als Absperrorgan ein bauartzugelassenes Gasflaschenventil, in welches ein Steigrohr eingeschraubt ist.

Nach jedem Einsatz ist das Löschgerät sofort wieder in betriebsbereiten Zustand zu versetzen, d.h. die CO_2-Stahlflasche ist, auch bei nur teilweiser Entleerung, gegen eine volle auszutauschen (siehe hierzu Füll- bzw. Wartungsanweisung).

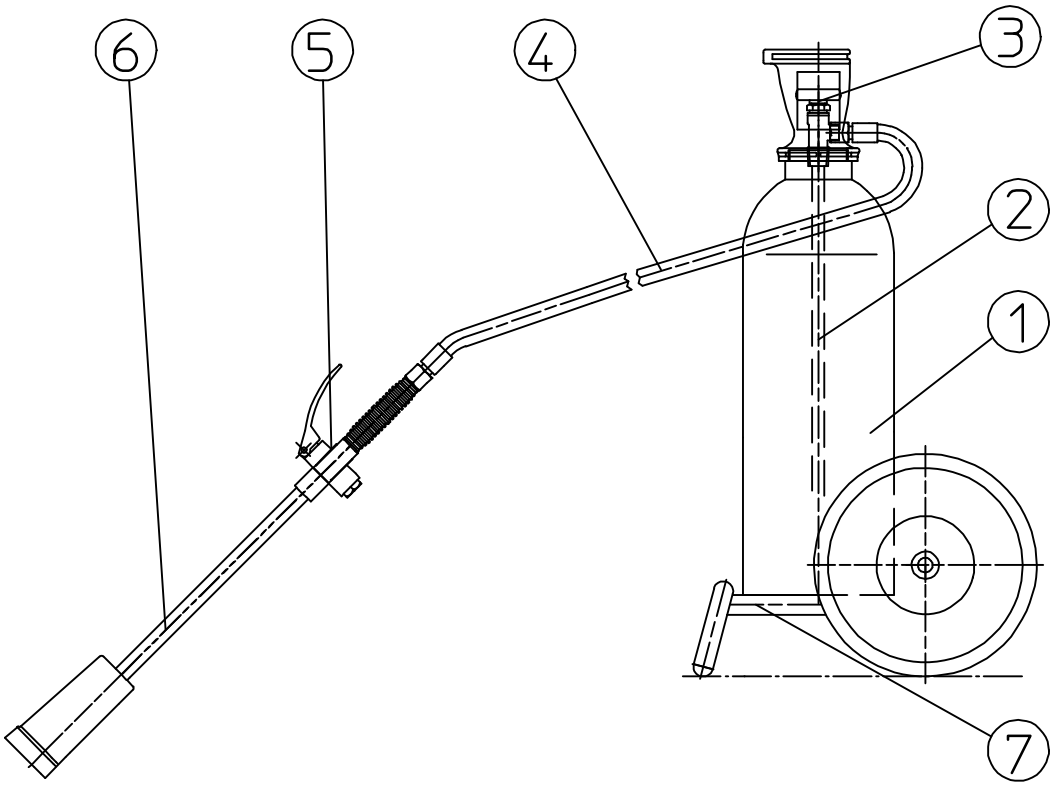

1 Stahlflasche
2 Steigrohr
3 Gasflaschenventil
4 Hochdruckschlauch
5 Schneerohrventil
6 Schneerohr
7 Fahrgestell

Als Überdrucksicherung befindet sich am Gasflaschenventil eine Bersteinrichtung (Ansprechdruck 250 bar). Sie ist durch eine farbige Kappe abgedeckt, die abgestoßen wird, sobald CO_2 über die Sicherheitseinrichtung nach Überschreiten des höchstzulässigen Flaschendruckes entweicht.

Vom Gasflaschenventil zweigt der Hochdruck-Löschschlauch (6 m lang) ab, an dem das Schneerohr angeschlossen ist. Löschschlauch und Schneerohr werden senkrecht vor der Gasflasche in einer Halterung befestigt.

Nach Öffnen des Gasflaschenventils ① durch Linksdrehen des Handrades strömt das flüssige Kohlendioxid durch das Steigrohr ② über das Gasflaschenventil in den Löschschlauch ④ zum Schneerohr ⑤. Beim Austritt aus dem Schneerohr entspannt sich das CO_2 auf Atmosphärendruck und wandelt sich durch die Entspannungsarbeit in ein CO_2-Schnee-Gasgemisch um. Das Löschmittel wird durch Öffnen und Schließen des Schneerohrventils zur gezielten Brandbekämpfung eingesetzt.

Feuerlöscher C10

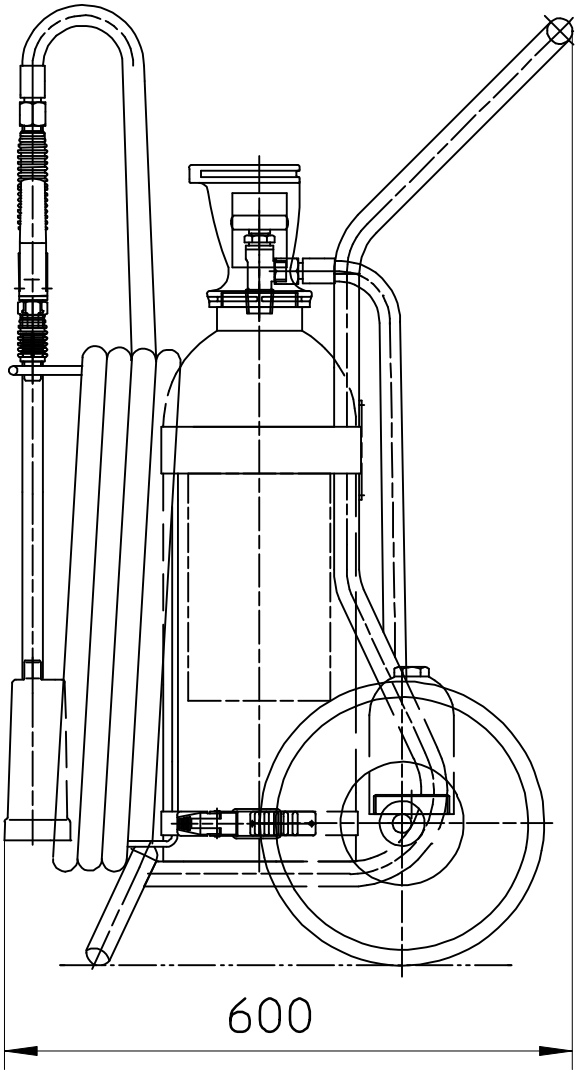

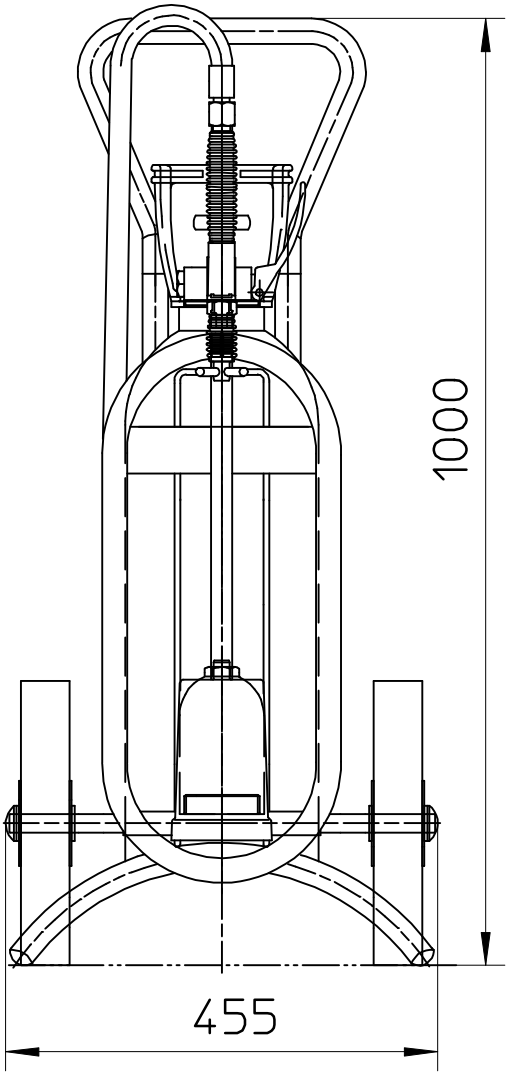

Feuerlöscher C 10

Maße (mm)

Höhe über alles	1000
Breite über alles	455
Länge über alles	600

Gewicht (kg)

gefüllt	50
leer	40

Anzahl der Löschmittelbehälter	1
Behältervolumen (dm^3)	13,4
Betriebsüberdruck max. (bar bei +15 C°)	52
Prüfüberdruck (bar)	250

Löschmittel	Kohlendioxid
	Füllfaktor 0,75 kg/dm^3
Löschmittelmenge (kg)	10

Anzahl der Schneerohr (Stück)	1
Ausstoßrate (kg/sek)	0,6
Schlauchlänge (m)	6,0
Schlauchtyp	Hochdruck DN 13/PN 190

Feuerlöscher C 20

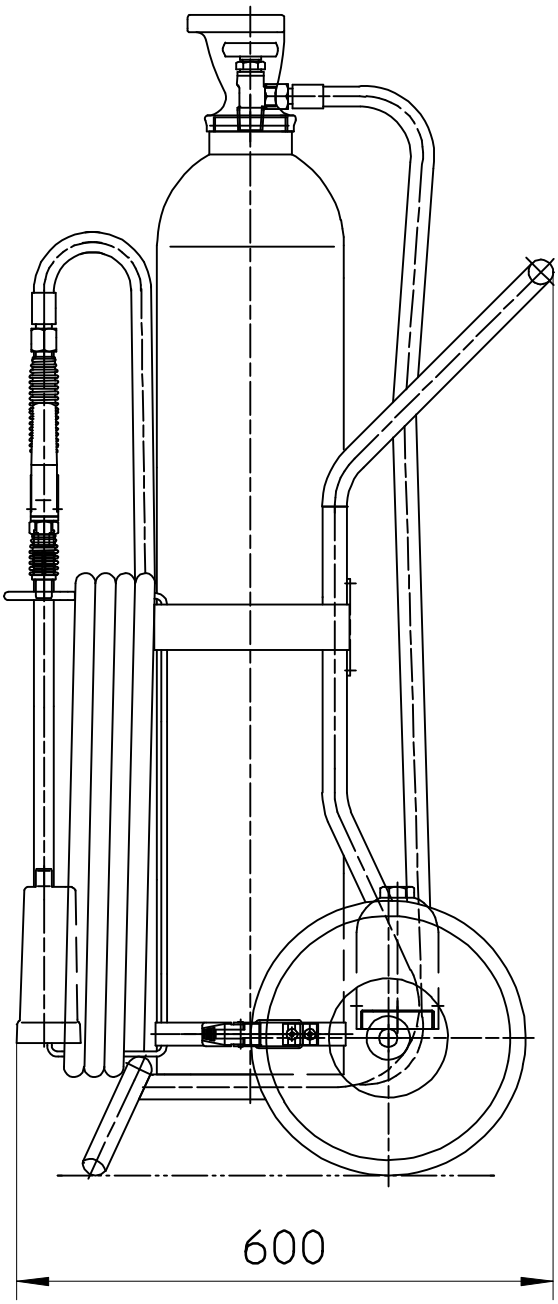

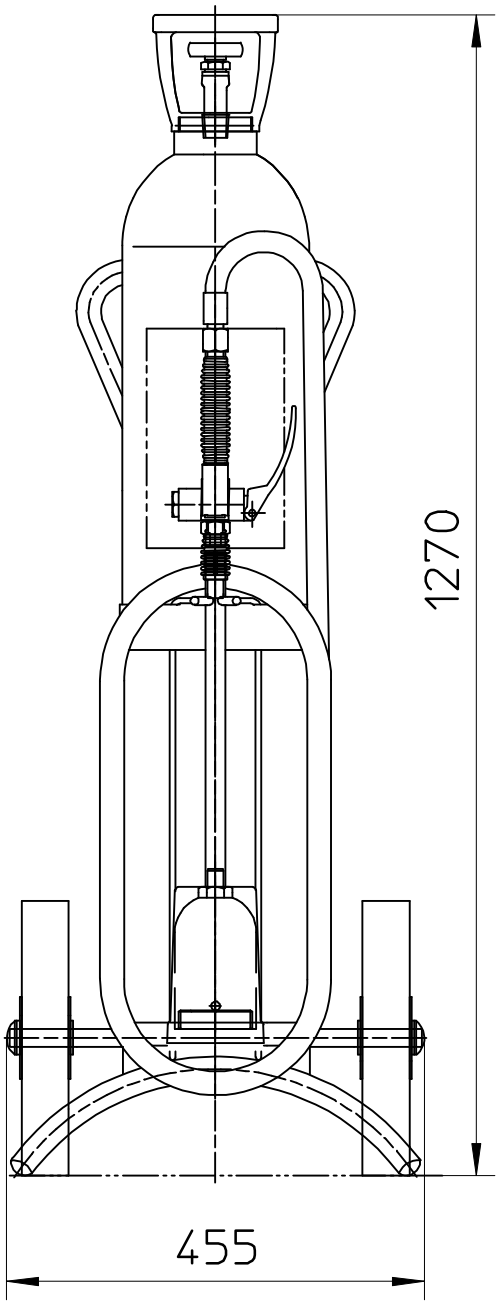

Feuerlöscher C20

Maße (mm)

Höhe über alles	1270
Breite über alles	455
Länge über alles	600

Gewicht (kg)

gefüllt	72
leer	52

Anzahl der Löschmittelbehälter	1
Behältervolumen (dm^3)	26,7
Betriebsüberdruck max. (bar bei +15 C°)	52
Prüfüberdruck (bar)	250

Löschmittel	Kohlendioxid
	Füllfaktor 0,75 kg/dm^3
Löschmittelmenge (kg)	20

Anzahl der Schneerohr (Stück)	1
Ausstoßrate (kg/sek)	0,6
Schlauchlänge (m)	6,0
Schlauchtyp	Hochdruck DN 13/PN 190

Feuerlöscher C30

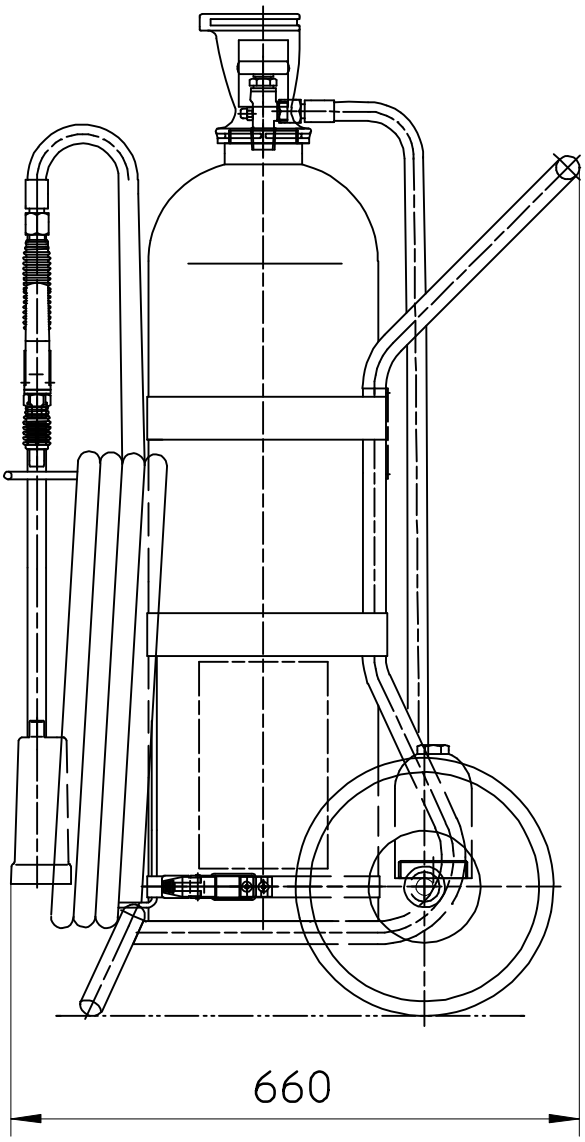

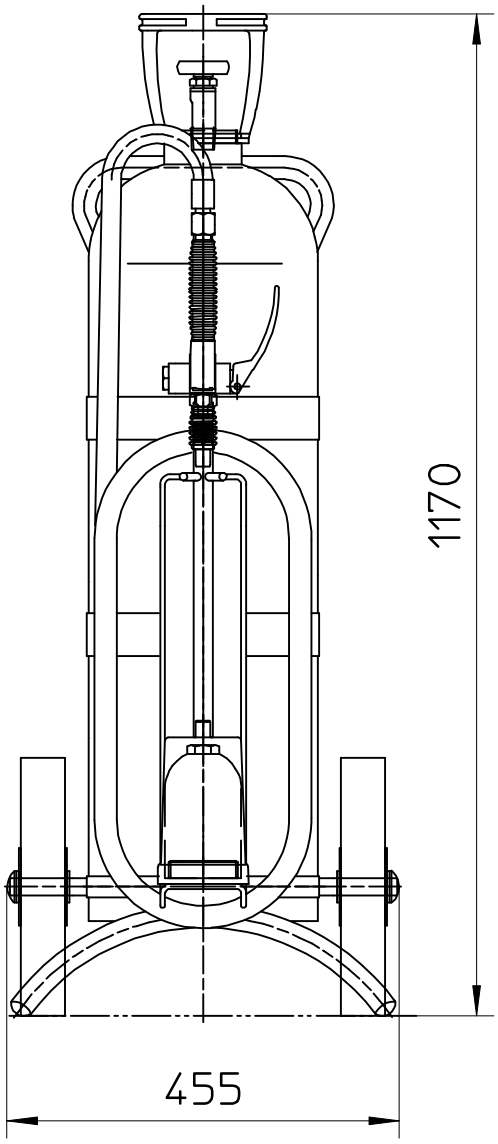

Feuerlöscher C30

Maße (mm)	
Höhe über alles	1170
Breite über alles	455
Länge über alles	660
Gewicht (kg)	
gefüllt	99
leer	69
Anzahl der Löschmittelbehälter	1
Behältervolumen (dm^3)	40,0
Betriebsüberdruck max. (bar bei +15 C°)	52
Prüfüberdruck (bar)	250
Löschmittel	Kohlendioxid
	Füllfaktor 0,75 kg/dm^3
Löschmittelmenge (kg)	30
Anzahl der Schneerohr (Stück)	1
Ausstoßrate (kg/sek)	0,6
Schlauchlänge (m)	6,0
Schlauchtyp	Hochdruck DN 13/PN 190

Aufstellung

ACHTUNG!

Löschgerät gegen Dauertemperaturen über +60 °C infolge Sonneneinstrahlung oder anderer Wärmeeinflüsse schützen.

Inbetriebnahme

- Schneerohr aus Halterung nehmen und Schlauch auslegen.
- Gasflaschenventil durch Linksdrehen des Handrades voll öffnen.
- Schneerohr auf den Brandherd richten, Schneerohrventil betätigen und Brand bekämpfen.

Nach Beendigung des Löschvorganges

- Gasflaschenventil durch Rechtsdrehen des Handrades schließen
- Schlauch und Schneerohr mehrmals durch Betätigen des Schneerohrsventils druckentlasten
- Schlauch und Schneerohr in Halterung befestigen

Danach ist das Gerät, entsprechend Füllanweisung, sofort wieder einsatzbereit zu machen.

Das Wiederbefüllen der Druckgasflaschen eines CO_2-Löschgerätes darf grundsätzlich nur von Betrieben durchgeführt werden, die eine behördliche Genehmigung für das Befüllen von Druckgasbehältern mit Kohlendioxid besitzen.

Wenden Sie sich in Fragen der Wiederbefüllung direkt an das Werk oder an die MINIMAX-Verkaufsbüros.

Flaschenwechsel

Ausbau

Vor dem Ausbau muß das Gasflaschenventil der CO_2-Flasche geschlossen sein.

- Schlauch vom Gasflaschenventil abschrauben (auf Dichtung achten) und Spannbänder lösen
- Ventilschutzbügel gegen Flaschenkappe austauschen
- Schlauch- und Schneerohrhalter abnehmen
- Flasche aus dem Fahrgestell heben

Einbau

- volle Flasche in Fahrgestell einsetzen und Spannbänder schließen
- Schlauch- und Schneerohrhalter anbringen
- Flaschenkappe gegen Ventilschutzbügel austauschen
- Gasflaschenventil ausrichten.
- Schlauch an Gasflaschenventil anschrauben (auf Dichtung achten)
- Schlauch und Schneerohr am Gerät anbringen

Das CO_2-Löschgerät ist in regelmäßigen Abständen, wir empfehlen den jährlichen Turnus, zu überprüfen. Dabei ist das Gerät einer Sichtkontrolle, die CO_2-Flasche einer Gewichtskontrolle zu unterziehen.
Diese Kontrolluntersuchungen sind von einem sachkundigen Prüfer durchzuführen.

Die Sichtkontrolle erstreckt sich auf den äußeren Zustand der CO_2-Stahlflasche, des Gasflaschenventils, der Sicherheitseinrichtung, des Löschschlauchs mit angeschlossener Schneebrause sowie auf die Unversehrtheit der Plombierung.

Der Löschschlauch ist alle 2 Jahre einer Wasserdruckprobe (250 bar) zu unterziehen.

Zur Durchführung der jährlichen Gewichtskontrolle muß die CO_2-Stahlflasche ausgebaut werden.

Der Aus- bzw. Einbau ist, wie im Kapitel „FÜLLANWEISUNG“ beschrieben, vorzunehmen.

Feuerlöscher C10

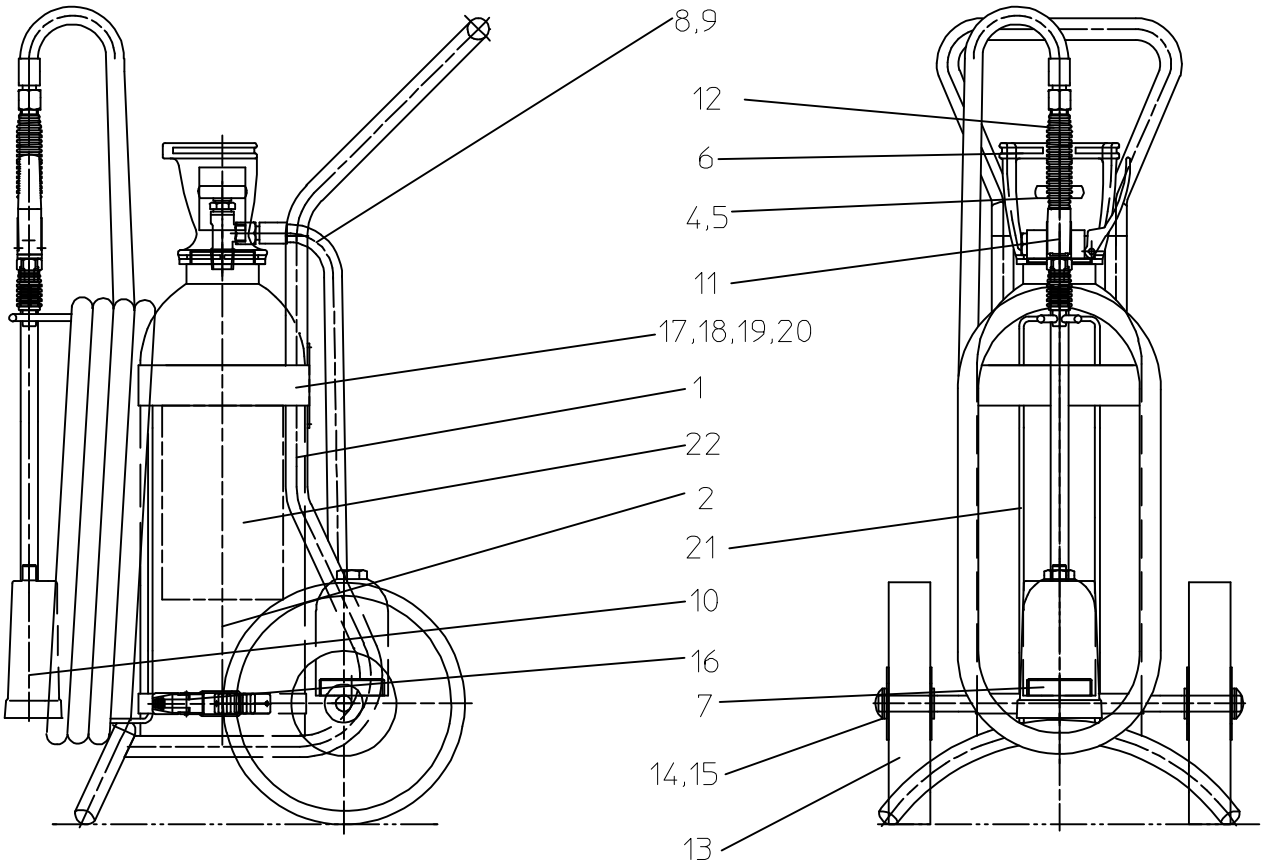

Feuerlöscher C10

1	Fahrgestell C 10/20	142658
2	CO_2-Flasche 13,4 l	175282
4	CO_2-Drehventil	145781
5	Berstsicherung 250 bar	920831
6	Ventilschutzbügel	142639
7	Flaschenkappe	199866
8	Hochdruckschlauch 6 m	959712
9	Dichtung 18,5 x 13 x 2	149970
10	Schneerohr m. Ventil	142780
11	Schneerohrventil	131601
12	Griffgummi (Hälfte)	307807
13	Rad	169885
14	Scheibe B 21 DIN 125	195393
15	Federscheibe 20	113535
16	Spannband	978430
17	Spannband	186375
18	Spannbolzen M 8	184159
19	Spannbolzen ∅ 9	184147
20	Zyl.-Schraube M 8 x 80	827404
21	Schlauchhalter	181365
22	Schild Bedienung C 10	137457

Feuerlöscher C20

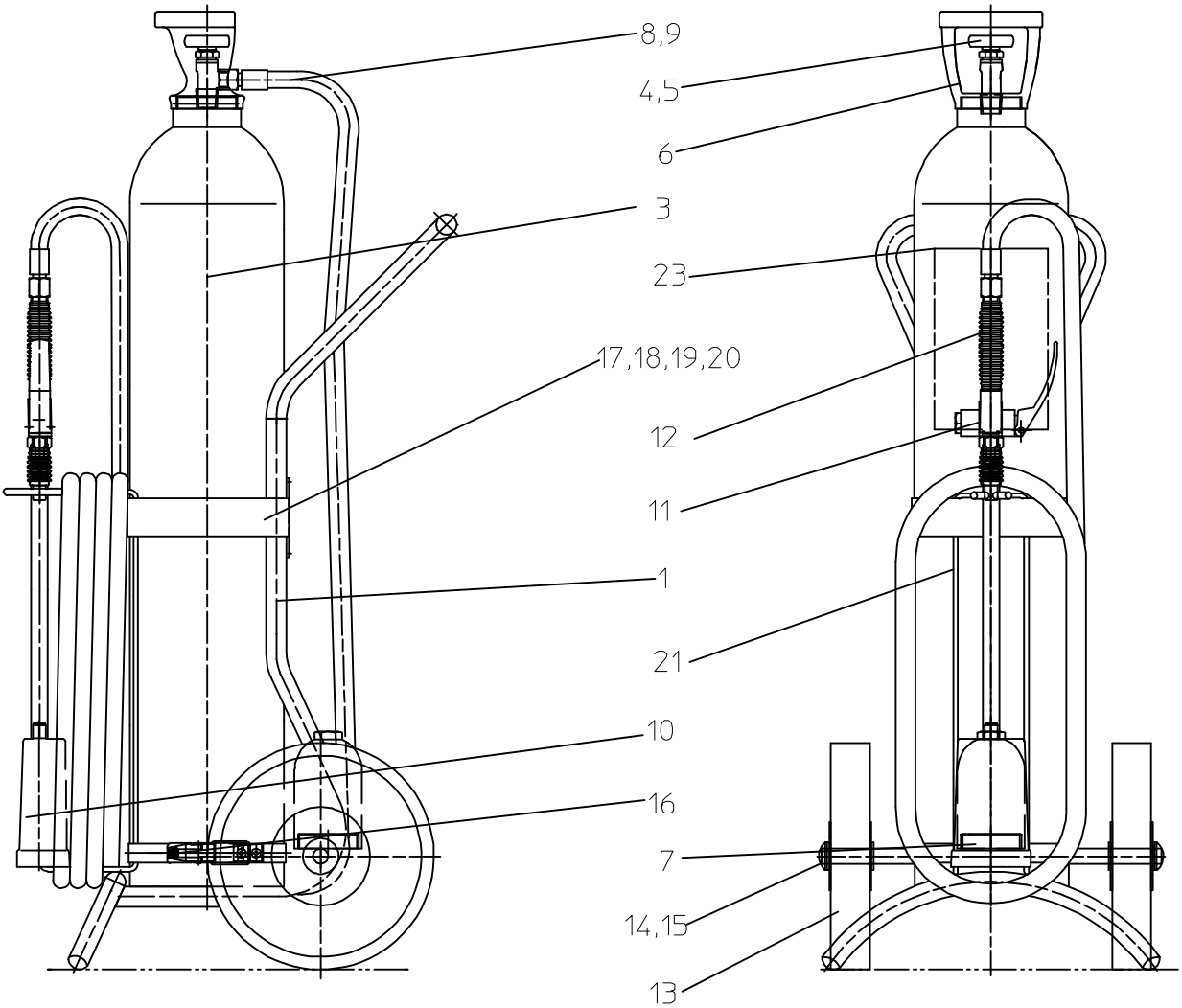

Feuerlöscher C20

1	Fahrgestell C 10/20	142658
3	CO_2-Flasche 26,7 l	175270
4	CO_2-Drehventil	145781
5	Berstsicherung 250 bar	920831
6	Ventilschutzbügel	142639
7	Flaschenkappe	199866
8	Hochdruckschlauch 6 m	959712
9	Dichtung 18,5 x 13 x 2	149970
10	Schneerohr m. Ventil	142780
11	Schneerohrventil	131601
12	Griffgummi (Hälfte)	307807
13	Rad	169885
14	Scheibe B 21 DIN 125	195393
15	Federscheibe 20	113535
16	Spannband	978430
17	Spannband	186375
18	Spannbolzen M 8	184159
19	Spannbolzen ∅ 9	184147
20	Zyl.-Schraube M 8 x 80	827404
21	Schlauchhalter	181365
23	Schild Bedienung C 20	137615

Feuerlöscher C30

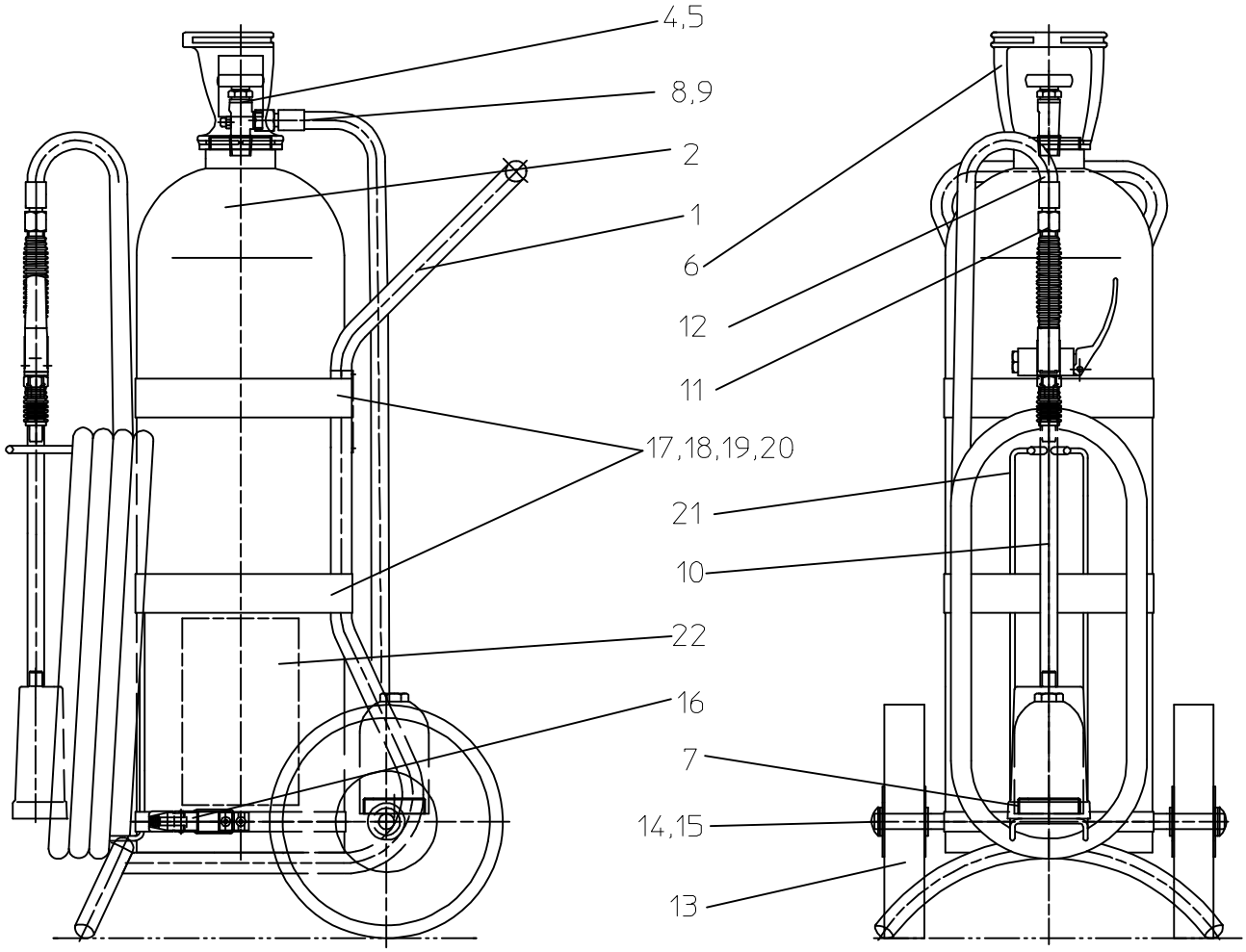

Feuerlöscher C30

1	Fahrgestell C 30	142482
2	CO_2-Flasche 40,0 l	113468
4	CO_2-Drehventil	145781
5	Berstsicherung 250 bar	920831
6	Ventilschutzbügel	142639
7	Flaschenkappe	199866
8	Hochdruckschlauch 6 m	959712
9	Dichtung 18,5 x 13 x 2	149970
10	Schneerohr m. Ventil	142780
11	Schneerohrventil	131601
12	Griffgummi	307807
13	Rad	169885
14	Scheibe B 21 DIN 125	195393
15	Federscheibe 20	113535
16	Spannband	142664
17	Spannband	184160
18	Spannbolzen M 8	184159
19	Spannbolzen ∅ 9	184147
20	Zyl.-Schraube M 8 x 80	827404
21	Schlauchhalter	181365
22	Schild Bedienung C 30	113936